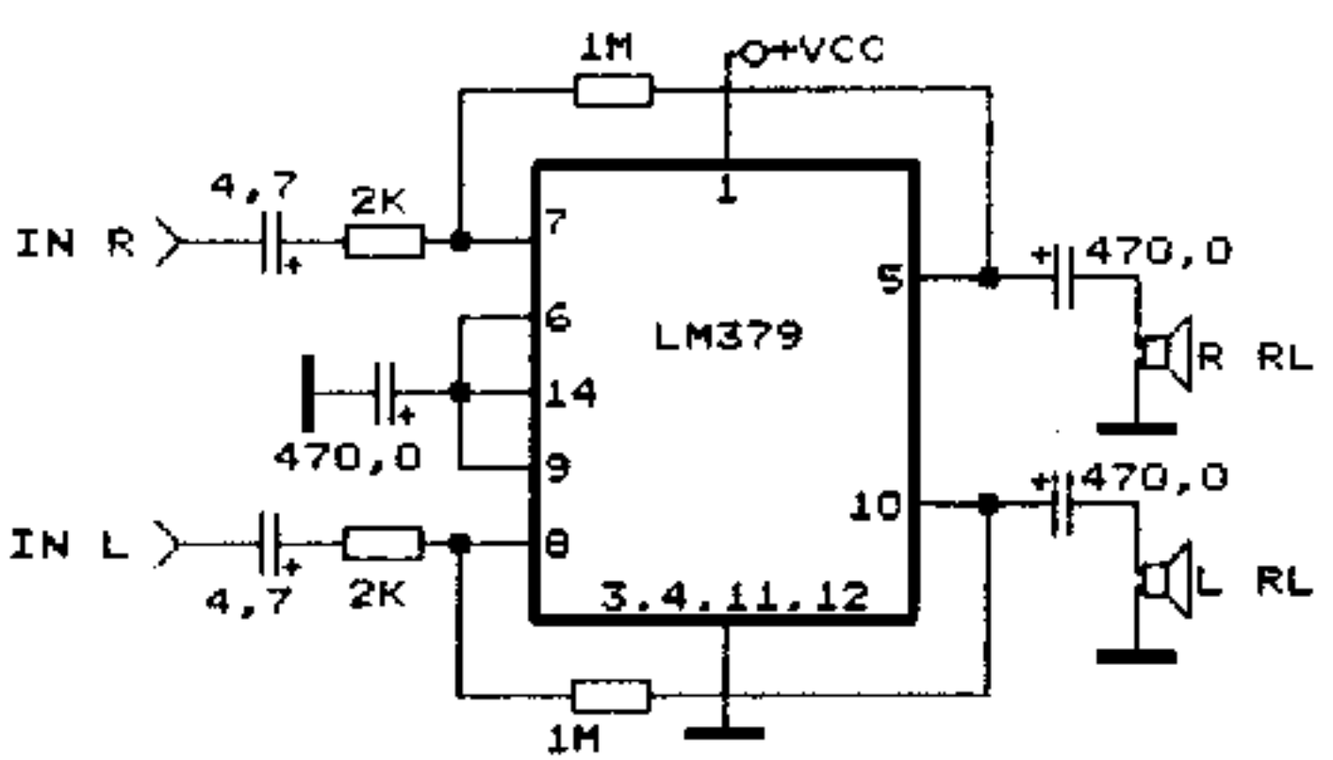
1M
+VCC
4,7
2K
IN R
7
1
5
470,0
6
LM379
R RL
14
470,0
9
470,0
10
IN L
8
4,7
2K
3,4,11,12
L RL
1M

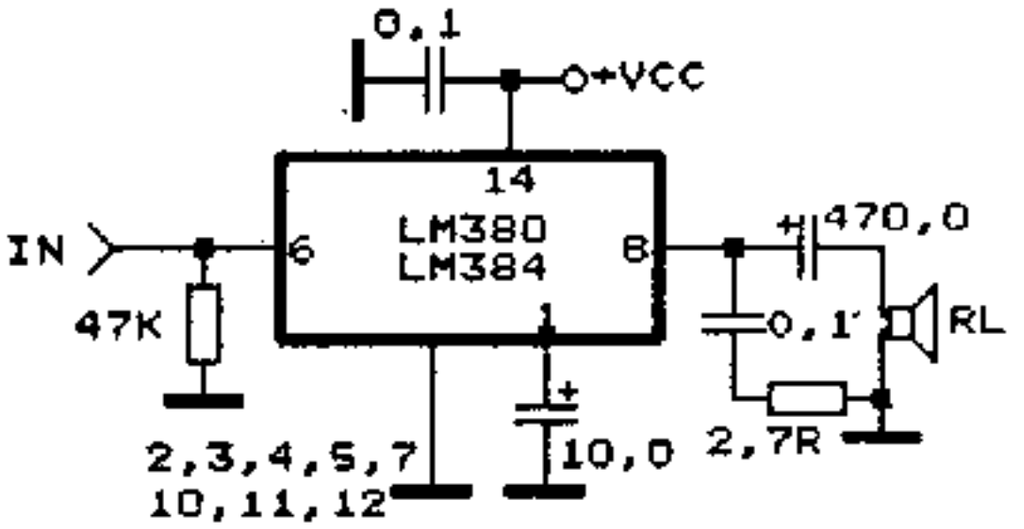
0,1
+VCC
14
IN
6
LM380
LM384
8
470,0
47K
0,1
RL
1
2,3,4,5,7
10,11,12
10,0
2,7R

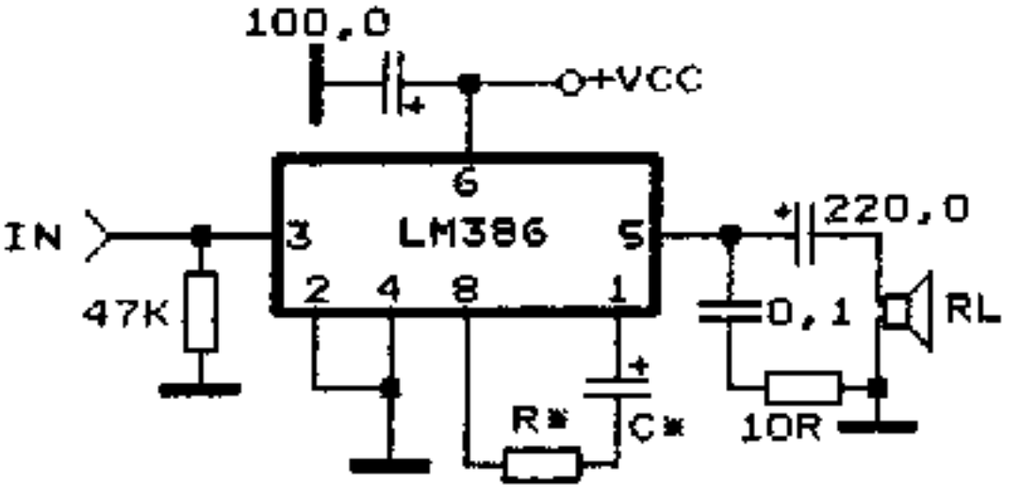
100,0
+VCC
6
IN
3
LM386
5
220,0
47K
2
4
8
1
0,1
RL
R*
C*
10R

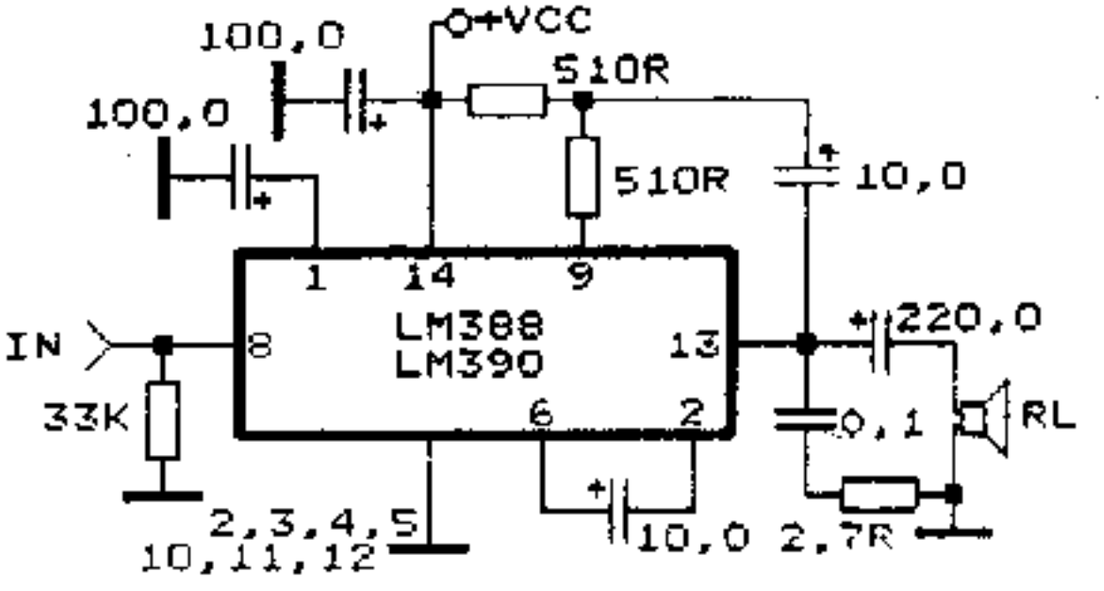
100,0
+VCC
510R
100,0
510R
10,0
1
14
9
IN
8
LM388
LM390
13
220,0
33K
6
2
0,1
RL
2,3,4,5
10,11,12
10,0
2,7R